Spannvorrichtungen – mechanisch expandierend

Qualitätsmerkmale

- Hochpräzise Spannzange für höchste Genauigkeit
- Hohe Dehnrate
- Einführspiel auf Bedarf ausgelegt
- Kundenbetreuung aus einer Hand
- Swiss Made → sehr hoher Qualitätsstandard
- Lange Standzeit bei hoher Präzision → geringe Kosten pro Werkstück

Hochpräzise Schleifergebnisse erfordern grösstmögliche Präzision in der Aufspannung

Resultierend aus den fundierten Erfahrungen im Verzahnungsschleifen, entwickelt Reishauer hierzu kundenspezifische Spannwerkzeuge. Die Verbindung Maschine und Spannmittel mit Einbezug von Schleifscheibe und Abrichtwerkzeug ermöglicht einen Schleifprozess, der optimal auf Ihre Qualitätsanforderungen abgestimmt und ausgerichtet ist.

Der gezielte Einsatz von Reishauer-Wechselsystemen verringert den Rüstaufwand und steigert die Produktivität. Dies bedeutet einen hohen wirtschaftlichen Nutzen Ihrer Wälzschleifmaschine in der Gross- und Kleinserienfertigung.

Seit Jahrzehnten ist Reishauer ein führender Anbieter von Systemelementen im Verzahnungsschleifen. Die neuen Spannmittel sind ein bedeutender Baustein des Reishauer Leistungssystems und runden dieses optimal ab.

REISHAUER
Gear Grinding Technology

Reishauer AG | info@reishauer.com | reishauer.com

Reishauer Spannmittel

Stabil

- Direkt auf der C-Achse montiert
- Einsatz bei grossen Losgrössen
- Maschine wird selten gerüstet

Stabil und flexibel

- Modular auf der Basiseinheit montiert
- Einsatz bei mittleren Losgrössen
- Maschine wird 3 – 5 mal pro Woche umgerüstet

Flexibel und schnell

- Auf dem Schnellwechselsystem montiert
- Einsatz bei kleinen Losgrössen
- Maschine wird 3 – 5 mal pro Tag umgerüstet

Reishauer Lösungen: Hohe Steifigkeit und Flexibilität in höchster Präzision

1 Spannmittel Reishauer DME mechanisch expandierendes Spannmittel

2 Anschluss identisch

3 Spannmittel Reishauer FK 38 Basiseinheit für RZ 126 / 160 4.0

4 Spannmittel Reishauer FK 38 Basiseinheit für RZ 260 4.0 und grössere Reishauer-Maschinen (mit integriertem Drucküber-setzer)

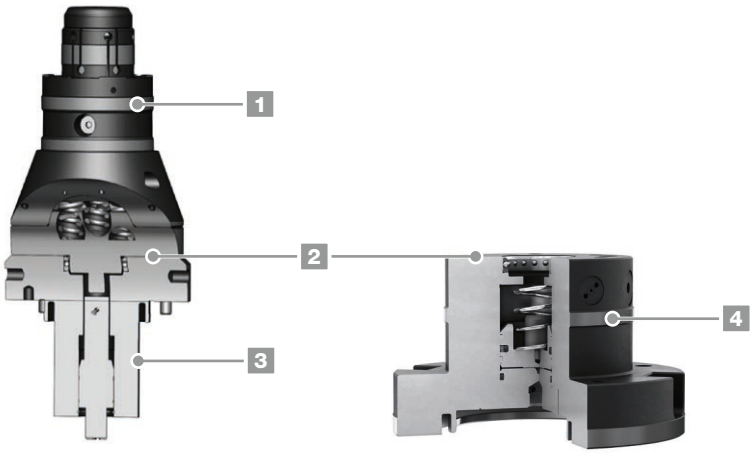

REISHAUER
Gear Grinding Technology

Reishauer AG | info@reishauer.com | reishauer.com